RX80 | RX105 | RX135

LAVEUSES-ESSOREUSES À CUVE FIXE

TAMBOUR EN CASCADE
Action mécanique additionnelle grâce à la forme en cascade de la paroi

VITESSE D'EXTRACTION DE 220 G
Pour une humidité résiduelle plus faible

ENTRÉES D'EAU DE GRANDE CAPACITÉ
Pour des cycles de lavage plus courts

COMMANDE TACTILE
Commande tactile multilingue conviviale de 7 pouces

OUVERTURE DE PORTE EXTRA LARGE
Pour un chargement et un déchargement faciles

CARACTÉRISTIQUES ET AVANTAGES

Caractéristiques

- Cuve fixe, essorage normal, facteur jusqu'à 220G
- Tambour et cuve en acier inoxydable
- Bac à produits breveté
- Accès immédiat à l'avant des principaux composants
- Large porte facilitant le chargement et le déchargement du linge
- Large vanne de vidange (Ø 76 mm)

Options

- Version monnayeur
- Panneaux avant et latéraux en acier inoxydable
- Raccordement pour savon liquide et pompes
- Version chauffage à vapeur
- Version ECO : Puissance kW inférieure sur demande
- 3ème entrée d'eau

Écran de contrôle

- XControl FLEX PLUS – commande entièrement programmable et cycles personnalisables. Écran tactile 7 pouces.
  - Écran convivial avec instructions d'utilisation intégrées à la commande
  - Contenu de commande complet disponible en 34 langues
- XControl : commande entièrement programmable avec 15 programmes préréglés.
- XTronic* : commande programmable avec 6 programmes (+2 modificateurs de cycle et détection de déséquilibre).

** XTronic non disponible en France.*

Consultez votre représentant commercial pour connaître les disponibilités

CARACTÉRISTIQUES TECHNIQUES

TYPE		RX80	RX105	RX135
TAMBOUR				
Capacité 1:09	kg (lb)	8(18)	12(26)	15(33)
Capacité 1:10	kg (lb)	7,5(16)	10,5(23)	13,5(30)
Volume	litres	75	105	135
Diamètre	mm	530	620	620
VITESSE DE ROTATION				
Lavage	tr/min	50	46	46
Essorage				
- X Control	tr/min	820	760	760
- X Control Flex	tr/min	865	800	800
FACTEUR G				
- X Control		200	200	200
- X Control Flex		220	220	220
CHAUFFAGE				
Électrique	kW	3 - 9	3 - 12	3 - 13,8
Vapeur	bar	1 - 8	1 - 8	1 - 8
Sans chauffage (eau chaude)	°C	90	90	90
Raccordement électrique		380-415V/50-60Hz/3Ph+N | 200-240/50-60Hz/1Ph | 380-415V/50-60Hz/3Ph | 440-480V/50-60Hz/3Ph		
Niveau acoustique	dB (A)	< 65	< 65	< 65
Connexions eau	BSP	3/4"	3/4"	3/4"
Pression eau admissible	kPa	100-800	100-800	100-800
Pression eau recyclage	kPa	300-500	300-500	300-500
Débit arrivée eau	l/min	20	20	20
Vanne de vidange	Ø ext mm	76	76	76
Débit évacuation eau	l/min	210	210	210
Connexion vapeur	BSP	1/2"	1/2"	1/2"
Pression vapeur admissible	kPa	100-800	100-800	100-800
DIMENSIONS HORS TOUT				
HxLxP	mm	1115×660×785	1225×750×785	1225×750×900
Poids net	kg	135	170	190
DONNÉES DE TRANSPORT				
Emballé HxLxP	mm	1245×710×835	1355×800×835	1355×800×950
Poids brut	kg	145	185	200

DIMENSIONS

	A	B	C	D	E	F	G	H	I	J	K	L	M	N	P	Q	R	S
RX80	660	785	1115	676	349	166	88	920	1010	113	218	293	415	1020	1025	535	48	180
RX105	750	785	1225	676	342	225	98	1030	1120	113	218	338	505	1130	1135	480	42	192
RX135	750	900	1225	788	342	225	98	1030	1120	113	218	338	505	1130	1135	480	42	192
	largeur	prof.	hauteur															

		RX80
Consommation d'eau	l/kg	6,9
Consommation d'électricité	kWh/k	0,17

* Programme N° 11

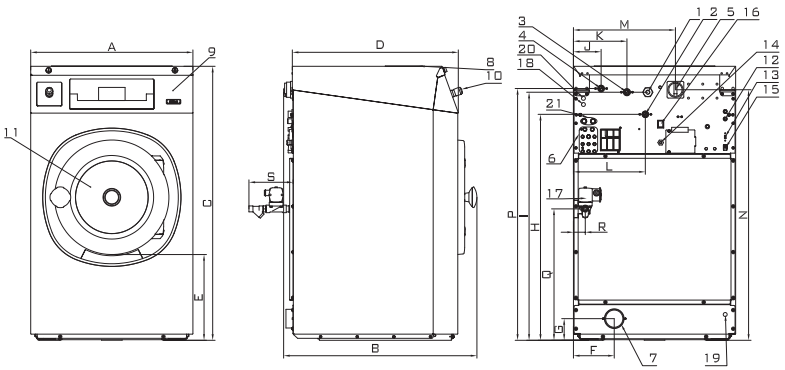

Face avant Côté gauche Face arrière

1. Raccordement électrique
2. Arrivée eau chaude
3. Arrivée eau froide dure
4. Arrivée eau froide douce
5. Interrupteur général
6. Connexions produits liquides
7. Vidange
8. Bac à produits
9. Panneau de commande
10. Bouton Arrêt d'urgence
11. Ouverture de la porte (RX80 : Ø 330mm ; RX105, RX135 : Ø 410mm)
12. Fusibles
13. Port USB
14. Raccordement électrique pompes à produits liquides

Primus se réserve le droit de modifier les machines et les caractéristiques de ce document à tout moment, sans préavis. Les détails et les photographies ne sont donnés qu'à titre d'information et ne sont pas contractuels. www.primuslaundry.com