FX65 | FX80 | FX105 | FX135

LAVEUSES-ESSOREUSES À CUVE SUSPENDUE

ÉCRAN TACTILE DISPONIBLE
Écran tactile intuitif couleur 7", multilingue

VITESSE D'EXTRACTION FACTEUR 500G
Moins d'humidité pour un processus de séchage plus efficace

PLATEFORME BASÉE SUR LE CLOUD
pour contrôler facilement votre blanchisserie partout et à tout moment

TECHNOLOGIE DU TAMBOUR EN CASCADE
Action mécanique additionnelle grâce à la forme en cascade de la paroi

CARACTÉRISTIQUES ET AVANTAGES

Caractéristiques

- Dessus, tambour et cuve en acier inoxydable. Panneau frontal et latéral en peinture gris anthracite
- Bac à produits breveté
- Accès immédiat à l'avant des principaux composants
- Large porte facilitant le chargement et le déchargement du linge
- Cascade Drum - Tambour breveté

Options

- Version monnayeur
- Façade et panneaux latéraux en acier inoxydable
- Raccordement et pompes à savon liquide
- Kit de recyclage de l'eau
- Version chauffage à vapeur
- 3ème arrivée d'eau douce

Écran de contrôle

- XControl FLEX PLUS - cycles entièrement programmables et personnalisables écran tactile 7".
  - Écran intuitif avec instructions d'utilisation intégrées
  - Contenu disponible en 34 langues
- XControl - commande entièrement programmable avec 15 programmes préréglés.
- XTronic* - Commande programmable avec 6 programmes (+2 modificateurs de cycle et détection de déséquilibre).

** XTronic non disponible en France.*

CARACTÉRISTIQUES TECHNIQUES

TYPE		FX65	FX80	FX105	FX135
TAMBOUR					
Capacité 1:9	kg (lb)	7 (15)	8,5 (19)	12 (26)	15 (33)
Capacité 1:10	kg (lb)	6,5 (14)	7,5 (17)	10,5 (23)	13,5 (30)
Volume	litres	65	75	105	135
Diamètre	mm	530	530	620	620
VITESSE DE ROTATION					
Lavage	tr/min	49	49	49	49
Essorage	tr/min	1298	1298	1200	1151
FACTEUR G		500	500	500	460
CHAUFFAGE					
Électrique	kW	3 - 9	3 - 9	3 - 12	3 - 13,8
Vapeur	bar	1 - 8	1 - 8	1 - 8	1 - 8
Sans chauffage (eau chaude)	°C	90	90	90	90
Raccordement électrique		380-415V/50-60Hz/3Ph+N | 200-240/50-60Hz/1Ph 380-415V/50-60Hz/3Ph | 440-480V/50-60Hz/3Ph			
Niveau acoustique	dB (A)	< 65	< 65	< 65	< 65
Connexions eau	BSP	3/4“	3/4“	3/4“	3/4“
Pression eau admissible	kPa	100-600	100-600	100-600	100-600
Pression eau recyclage	kPa	300-500	300-500	300-500	300-500
Débit arrivée eau	l/min	20	20	20	20
Vanne de vidange	ext. Ø mm	76	76	76	76
Débit évacuation eau	l/min	210	210	210	210
Connexion vapeur	BSP	1/2“	1/2“	1/2“	1/2“
Pression vapeur admissible	kPa	100-800	100-800	100-800	100-800
DIMENSIONS HORS TOUT					
HxLxP	mm	1135×710×740	1135×710×790	1245×795×795	1245×795×945
Poids net	kg	170	185	210	255
DONNÉES DE TRANSPORT					
Emballé HxLxP	mm	1245×750×840	1245×750×840	1345×835×840	1345×835×985
Poids brut	kg	180	200	235	275

DIMENSIONS

	A	B	C	D	E	F	G	H	I	J	K	L	M	N	O	P	Q	S	T	U	V	W	X	Y
FX65	612	564	710	24	349	1135	180	48	740	676	1030	1030	940	480	88	230	203	67	1030	42	293	390	218	113
FX80	612	564	710	24	349	1135	180	48	790	726	1030	1030	940	480	88	230	203	67	1030	42	293	390	218	113
FX105	648	600	795	24	342	1245	180	48	795	726	1140	1140	1050	506	88	230	203	67	1140	42	293	475	218	113
FX135	648	600	795	24	342	1245	180	48	945	876	1140	1140	1050	506	88	230	203	67	1140	42	293	475	218	113
			Larg.			Haut.				Prof.														

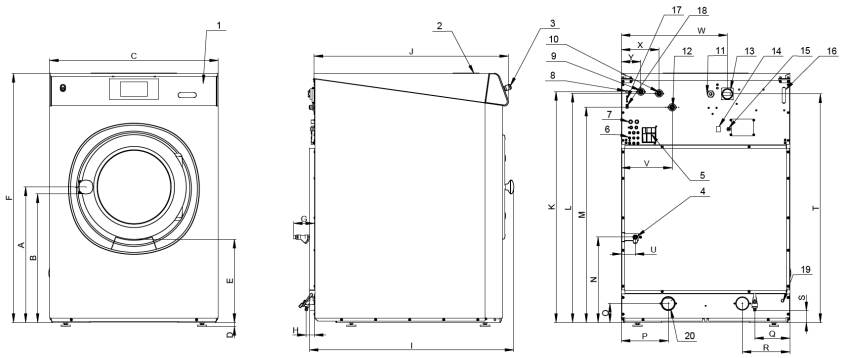

Façade Côté gauche Arrière

1. Panneau de commande
2. Bac à produits
3. Bouton arrêt d'urgence
4. Raccordement vapeur
5. Évacuation de l'air
6. Connexions produits liquides
7. Arrivée d'eau recyclée
8. Entrée de câble de la vanne d'eau recyclée
9. Arrivée eau froide douce
10. Arrivée eau froide dure
11. Raccordement électrique
12. Arrivée eau chaude
13. Interrupteur général
14. Interrupteur de chauffage
15. Raccordement électrique pompes à produits liquides
16. Fusibles
17. Port USB - en option
18. Connexion de programmation PC
19. Entrée câble de la vidange
20. Vanne de vidange - 3 pouces (76 mm)
21. Échantillon d'eau - 1/2 po (sur demande uniquement)

Primus se réserve le droit de modifier les machines et les informations de ce document à tout moment et sans préavis. Les détails et les photographies ne sont donnés qu'à titre informatif et ne sont pas contractuels. www.primuslaundry.com